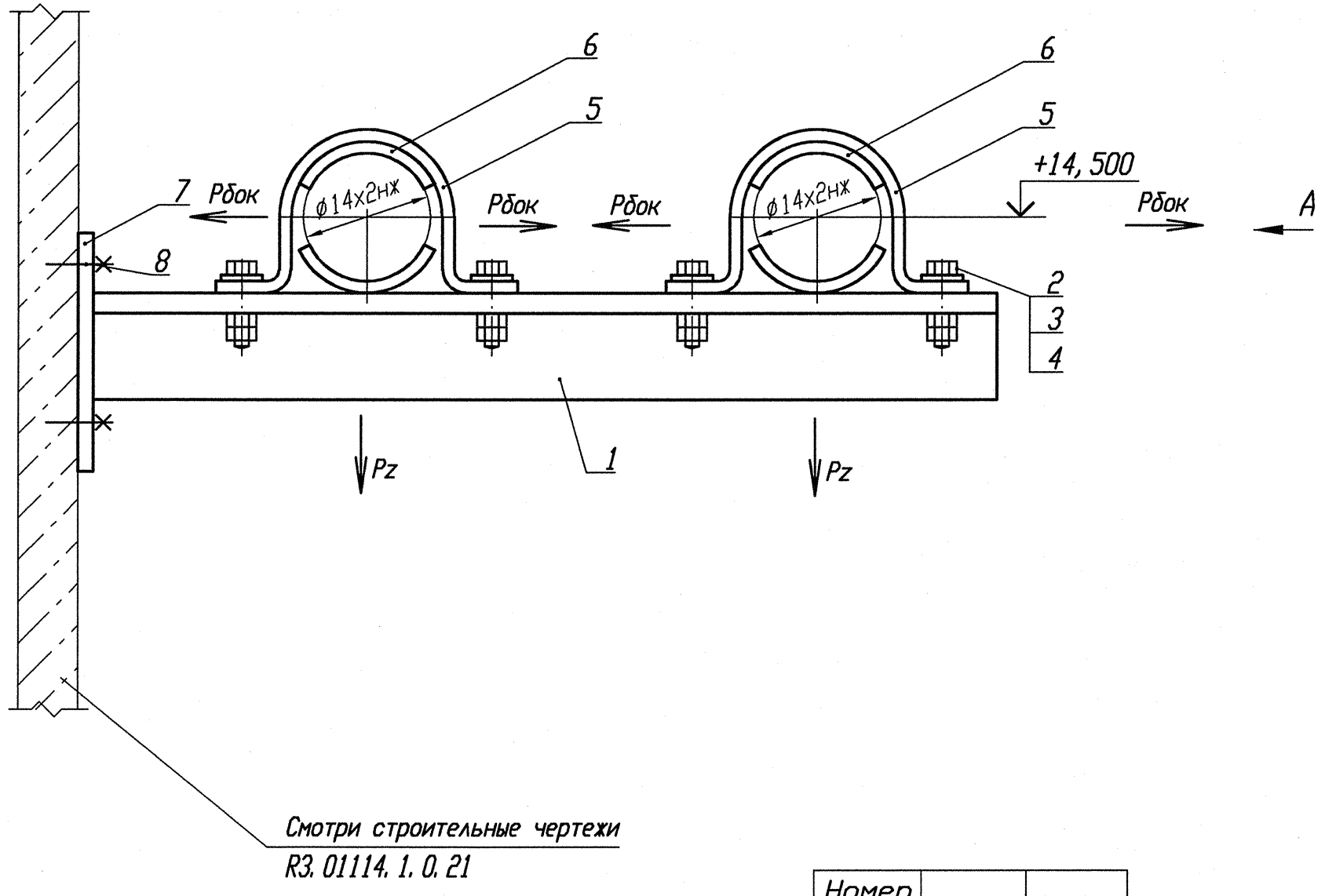

Деталь поз. 5 (Lp=130)

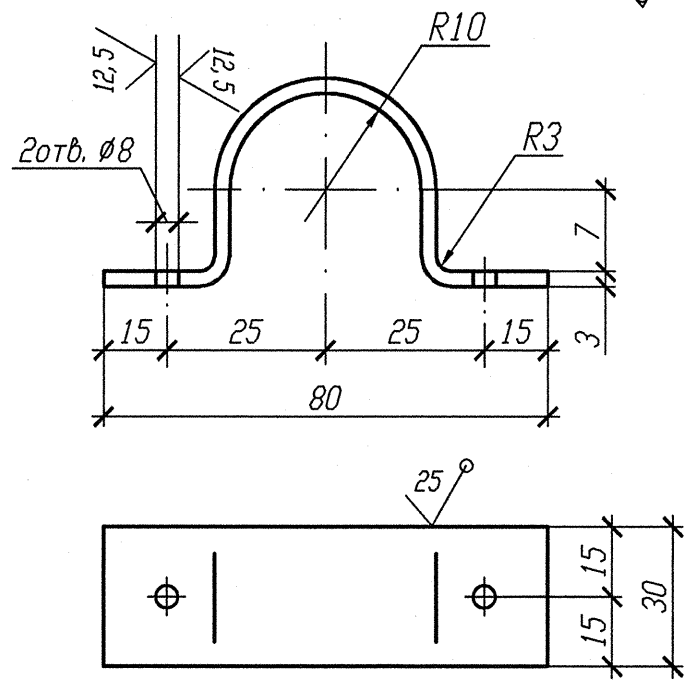

Деталь поз. 6

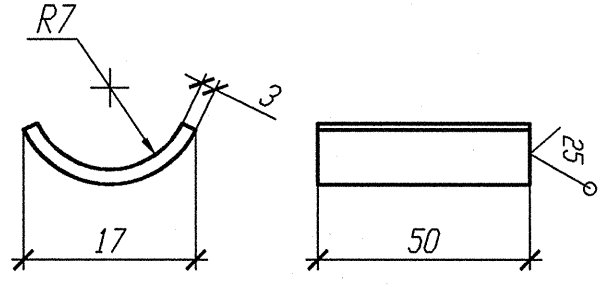

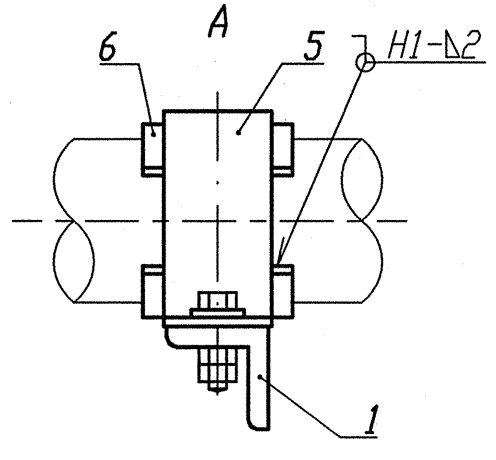

Номер опоры	3TV10Y192	3TV10Y193
Нагрузка на опору Pz(кН)	0,047	0,059
Нагрузка на опору Рбок(кН)	0,037	0,018
Отметка опоры	+14,500	+14,500

Деталь поз. 7

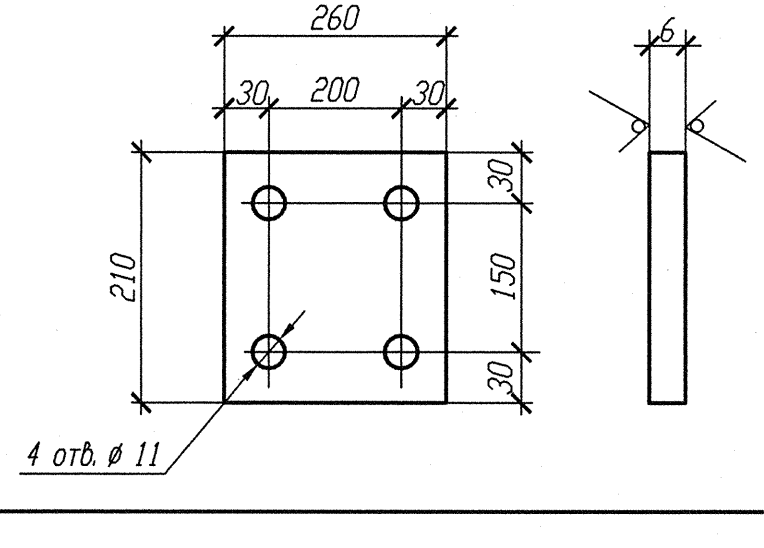

Спецификация деталей

Поз.	Обозначение	Наименование	Кол.	Материал	Масса, кг ед.	Масса, кг общ.	Примечание
1	ГОСТ 8509-93	Уголок В 35х35х4 l=760	1	Ст 3 пс 2-св ГОСТ 535-2005	1,596	1,596	
2	ГОСТ 7798-70	Болт М6-6gх30.56.35	4	35 ГОСТ 1050-88	0,009	0,036	
3	ГОСТ 11371-78	Шайба А.6х2.02.Ст3пс	4	ОК360В-2-IV-Ст3пс ГОСТ 16523-97	0,0014	0,0056	
4	ГОСТ 5915-70	Гайка М6-6Н.8.35	8	35 ГОСТ 1050-88	0,0026	0,0208	
5	БК-1998784	Полухомут Б-ПН-3х130х30	2	ОК360В-4-IV-Ст3сп-св ГОСТ 16523-97	0,08	0,16	
6	БК-1998785	Прокладка Б-ПН-3х22х50	4	12Х18Н10Т-М4г ГОСТ 5582-75	0,03	0,12	
7	ГОСТ 19903-74	Лист Б-ПН 6х210х260	1	Ст 3 сп 5-св ГОСТ 14637-89	2,5717	2,5717	
8	ГОСТ 28778-90	Болт БСР 10х100 У3	4	Сборный	0,0906	0,3624	
	ГОСТ 2246-70	Проволока		СВ-04Х19Н11М3		-	
	ГОСТ 9467-75	Электроды		УОНИИ 13/45		-	
				Итого:		4,873	

1 Привязку опоры смотри изометрический чертеж 3TV11Z02, 3TV11Z23.
2 Сварку производить по ГОСТ 5264-80.
3 Отметка трубопровода подлежит уточнению в соответствии с уклоном трубопровода.
4 Максимальная нагрузка на опору Р дана с учетом сейсмического воздействия.
5 Спецификация составлена на две опоры.
6 Изготовить один комплект.

АРХИВНЫЙ ЭКЗЕМПЛЯР

Инв. N подл. R3.03732.1.0.13
Лист 146

Изм.	Кол. уч.	Лист	Nдок.	Подпись	Дата
Инж. 2к.		Случевская			12.02
Пров. инж. 1к.		Швабинский			12.02
Пров. вед. инж.		Махотина			12.02
Н. контр.		Краснояров			13.02

R3.TV10.3095.013.03.00.064

Ростовская АЭС Блок 3

Реакторное отделение
Герметичная часть
Трубопроводы отбора проб
Рр больше 2.2 МПа

Стадия	Лист	Листов
Р		1

Опора скользящая направляющая 3TV10Y192, 3TV10Y193.

ОАО "НИАЭП" 2013

Инв. N подл. R3.03732.1.0.13 | Подп. и дата 12.03.13 | Взам. инв. N

Формат А4х3